CARBEL 1957

Desde 1957

Insertables y estufas / *Fireplace inserts and stoves*

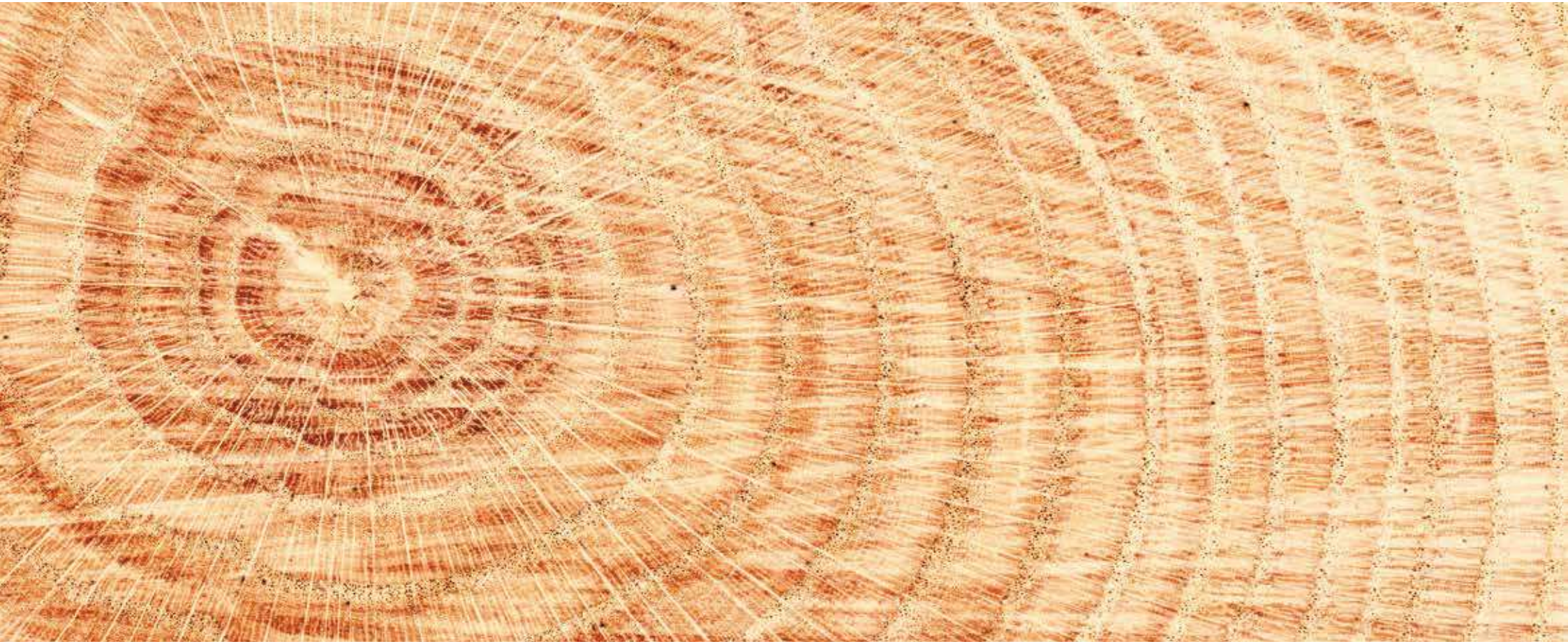

60 ANIVERSARIO

CATÁLOGO
CATALOGUE
2018

INSERTABLES - CASSETTES / *FIREPLACE INSERTS*

KRONOS 100

KRONOS 80

KRONOS 70

NUEVA TECNOLOGÍA / *NEW TECHNOLOGY*

KRONOS 60

K-100 D.C. / *TWO-SIDED*

K-80 D.C. / *TWO-SIDED*

K-70 D.C. / *TWO-SIDED*

A-85 PLUS

SERIE RK Y ESTUFAS / *RK SERIES AND STOVES*

RK-100 LEÑERA /
WITH LOG BOX

RK-80 LEÑERA /
WITH LOG BOX

NOVEDAD

RK-70 LEÑERA /
WITH LOG BOX

NOVEDAD

RK-60 LEÑERA /
WITH LOG BOX

RK-100 PIE /
FREE-STANDING

RK-80 PIE /
FREE-STANDING

RK-70 PIE /
FREE-STANDING

RK-100
SUSPENDIDO / *SUSPENDED*

VISION

PIRIS DEKOR

PIRIS DEKOR
SOBRE PIE /
FREE-STANDING

PIRIS DEKOR
SUSPENDIDA /
SUSPENDED

ATENEA

HELIOS

MAIA SLIM

MAIA CUBE

BANCADA BENCH LINE NEGRA · BLANCA
BENCH LINE BLACK · WHITE

HOGARES / *FIREPLACES*

A-70 PLUS

VISION

NUEVA TECNOLOGÍA / *NEW TECHNOLOGY*

HK-100

NUEVA TECNOLOGÍA / *NEW TECHNOLOGY*

HK-80

NUEVA TECNOLOGÍA / *NEW TECHNOLOGY*

HK-100 D.C. / *TWO-SIDED*

NOVEDAD

G-100

RK-60

RK-100 D.C. / *TWO-SIDED*

RA-85 PLUS

NOVEDAD

RA-85 PLUS LEÑERA / *WITH LOG BOX*

RA-85 PLUS SUSPENDIDO / *SUSPENDED*

ARES

ESTUFAS HORNO / *STOVES WITH COOKER*

ATLAS

ATLAS INSERTABLE / *INSERT*

HERMES

XL

H7

H5

ÍNDICE / *INDEX*

INSERTABLES · CASSETTES / *FIREPLACE INSERTS*

KRONOS 100 8
KRONOS 80 9
KRONOS 70 9
KRONOS 60 10
K-100 Doble Cara / *Two-sided* 11
K-80 Doble Cara / *Two-sided* 11
K-70 Doble Cara / *Two-sided* 11
A-85 Plus 14
A-70 Plus 14

HOGARES / *FIREPLACES*

G-100 18
VISION 20
HK-100 22
HK-80 23
HK-100 Doble Cara / *Two-sided* 24
H-69 T 27
Bancada Bench Line 38

SERIE RK Y ESTUFAS / *RK SERIES AND STOVES*

RA-85 Plus 30
RA-85 Plus Leñera /*With log box* 31
RA-85 Plus Suspendido / *Suspended* 32
VISION 33
RK-100 36
RK-80 36
RK-100 Suspendido / *Suspended* 37
RK-80 Leñera / *With log box* 38
RK-70 Leñera / *With log box* 39
RK-60 40
RK-100 Doble Cara / *Two-sided* 41
RK-80 Doble Cara / *Two-sided* 41
ARES 44
PIRIS DEKOR 46
ATENEA 48
HELIOS 49
MAIA SLIM 50
MAIA CUBE 51

ESTUFAS CON HORNO / *STOVES WITH COOKER*

ATLAS 54
ATLAS Insertable / *Insert* 56
HERMES 58
XL 60
H7 61
H5 61

Personalice su propio cassette insertable / *Customize your own fireplace insert design*

Personalice el revestimiento interior / *Customize the interior lining of your fireplace insert*

Rendimiento
Performance
★★★★★

Resistencia
Strength
★★★☆☆

Respuesta térmica
Thermal response
★★★★★

Vermiculita / *Vermiculite*

Interior revestido con placas de Vermiculita. Gracias a sus propiedades refractarias se consiguen temperaturas más elevadas, favoreciendo la combustión de la leña.

Interior lined with Vermiculite sheets. Their refractory properties offer higher temperatures, favouring the combustion of firewood.

Rendimiento
Performance
★★★★☆

Resistencia
Strength
★★★★★

Respuesta térmica
Thermal response
★★★★☆

ECO

Interior revestido con paneles de acero. Proporcionan una respuesta al calor rápida y potente. El pliegue de la superficie de los paneles le confiere una gran resistencia a tensiones y deformaciones.

Interior lined with steel sheets, which provide response to rapid and strong heat. Lining the surface with these sheets provides a high level of resistance to stress and deformations.

Rendimiento
Performance
★★★★★

Resistencia
Strength
★★★★★

Respuesta térmica
Thermal response
★★★★★

THERMIC

Interior revestido con placas de cemento refractario blanco. Alta resistencia. Elevada inercia térmica. Material autolimpiante.

Interior lined with slabs of white refractory cement. High strength. High level of thermal inertia. Self-cleaning material.

Personalice el tipo de marco / *Personalize the type of frame*

Personalice las dimensiones y estilos del marco. / *Customize the frame size and style.*

Marco Passepartout, 0,3 cm.
Passepartout frame, 0,3 cm.

Marco 3 lados, 4,5 cm.
3-sided frame, 4,5 cm.

Marco 4 lados, 4,5 cm.
4-sided frame, 4,5 cm.

Marco especial, 9 cm.
Special frame, 9 cm.

Marco CRISTAL
CRISTAL frame

KRONOS 100

Descubra la gama de cassettes con más prestaciones / *Discover a range of cassettes with outstanding performances*

Nuevo cassette de gran tamaño y excelentes pestaciones.

- Mayor cámara de combustión.
- Entrada de aire exterior opcional para la combustión.
- Sistema de regulación de la salida de aire frontal.

Dispone de 4 ventiladores y 4 salidas para la canalización del aire caliente.

Interruptor de dos velocidades y termostato de seguridad.

Rendimiento 78%.

Certificado por: TÜV Rheinland.

¡Ahora disponible también con el interior en THERMIC!

New large-sized cassette with excellent performance.

- *Larger combustion chamber.*
- *Optional exterior air intake.*
- *Front air outlet adjustment system.*

Equipped with 4 fansand 4 outlets for channelling hot air.

Ventilation by means of two speed fans and safety thermostat.

Efficiency rate of 78%.

Certified by: TÜV Rheinland.

Now available with THERMIC interior!

KRONOS 80 - KRONOS 70

Los tamaños perfectos / *Perfectly sized*

Equilibrados en tamaño y prestaciones son la solución ideal para la mayoría de instalaciones.

- Mayor cámara de combustión.
- Entrada de aire exterior opcional para la combustión.
- Sistema de regulación de la salida de aire frontal.

KRONOS 80 dispone de 3 ventiladores y 4 salidas para la canalización del aire caliente.

KRONOS 70 dispone de 2 ventiladores y 2 salidas para la canalización del aire caliente.

Interruptor de dos velocidades y termostato de seguridad.

Rendimiento 78 y 79%.

Certificado por: TÜV Rheinland.

¡Ahora disponible también con el interior en THERMIC!

A fine balance between size and performance makes these models the ideal solution for most installations.

- *Larger combustion chamber.*
- *Optional exterior air intake.*
- *Front air outlet adjustment system.*

KRONOS 80 is equipped with 3 fans and 4 outlets for channelling hot air.

KRONOS 70 is equipped with 2 fans and 2 outlets for channelling hot air.

Ventilation by means of two speed fans and safety thermostat.

Efficiency rate of 78 and 79%.

Certified by: TÜV Rheinland.

Now available with THERMIC interior!

NOVEDAD

Difusores de dos y cuatro tomas ahora también en color blanco

Convection outlets 2 and 4 entrances now also available in White

KRONOS 60

Reducido en tamaño, grande en prestaciones / *Small size, yet great performance*

Gracias su altura de 49,5 cm. se ajusta a la mayoría de chimeneas abiertas existentes sin necesidad de albañilería.

KRONOS 60 dispone de 2 ventiladores y 2 salidas para la canalización del aire caliente.

Interruptor de dos velocidades y termostato de seguridad.

Rendimiento energético del 81%.

¡Ahora disponible también con el interior en THERMIC!

Dispone de la tecnología KRONOS:
- Mayor cámara de combustión.
- Entrada de aire exterior opcional para la combustión.
- Sistema de regulación de la salida de aire caliente frontal.

Thanks to its 49,5 cm. height, the KRONOS 60 *fits in most open fireplaces without the need for masonry work.*

KRONOS 60 is equipped with 2 fans and 2 outlets for channelling hot air.

Ventilation by means of two speed fans and safety thermostat.

Efficiency 81% .

Now available with THERMIC interior!

KRONOS technology:
- *Larger combustion chamber.*
- *Optional exterior air intake.*
- *Front air outlet adjustment system.*

K-100 · K-80 · K-70 Doble Cara / *Two-sided*

Incomparable visión del fuego / *Unmatched views of the fire*

De gran tamaño y prestaciones, los modelos de doble cara son ideales para disfrutar de todo el encanto del fuego.

Disponibles en tamaño de 70, 80 y 100 cm.

Sistema de ventilación por ambos lados mediante 4 ventiladores.

Dispone de la tecnología KRONOS:
- Entrada de aire exterior opcional para la combustión.
- Sistema de regulación de la salida de aire caliente frontal.

Large size and high performance, the two-sided models are ideal for fully enjoying the charms of the fire.

Available in sizes of 70, 80 and 100 cm.

Ventilation system at both sides, with 4 fans.

KRONOS technology:
- *Optional exterior air intake.*
- *Front air outlet adjustment system.*

Opciones de marco / *Frame options*

Marco CRISTAL
CRISTAL frame

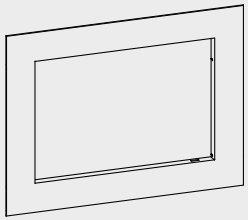

MODELOS / *MODELS*

KRONOS 100
KRONOS 80
KRONOS 70
K-100 Doble cara / *two-sided*
K- 80 Doble cara / *two-sided*
K- 70 Doble cara / *two-sided*

Marco Passepartout
Passepartout frame

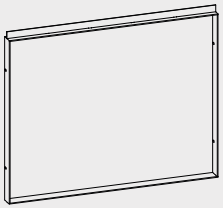

MODELOS / *MODELS*

KRONOS 100
KRONOS 80
KRONOS 70
K-100 Doble cara / *two-sided*
K- 80 Doble cara / *two-sided*
K- 70 Doble cara / *two-sided*

Marco 3 lados, 4,5 cm.
3 sided frame, 4,5 cm.

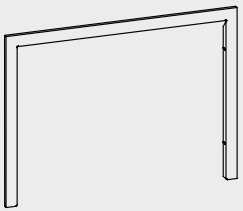

MODELOS / *MODELS*

KRONOS 100
KRONOS 80
KRONOS 70
KRONOS 60
K-100 Doble cara / *two-sided*
K- 80 Doble cara / *two-sided*
K- 70 Doble cara / *two-sided*

Marco 4 lados, 4,5 cm.
4 sided frame, 4,5 cm.

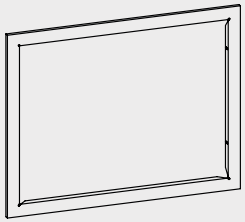

MODELOS / *MODELS*

KRONOS 100
KRONOS 80
KRONOS 70
KRONOS 60
K-100 Doble cara / *two-sided*
K- 80 Doble cara / *two-sided*
K- 70 Doble cara / *two-sided*

Marco especial 9 cm.
Special frame 9 cm.

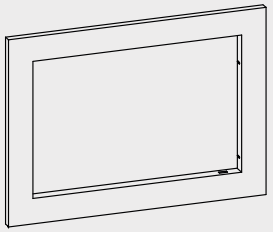

MODELOS / *MODELS*

KRONOS 100
KRONOS 80
KRONOS 70
K-100 Doble cara / *two-sided*
K- 80 Doble cara / *two-sided*
K- 70 Doble cara / *two-sided*

Marco especial 6 cm.
Special frame 6 cm.

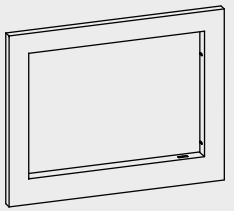

MODELOS / *MODELS*

KRONOS 60

A-85 Plus · A-70 Plus

Gama insertables con visión lateral a dos o tres cristales / *A line of fireplace inserts with side views through double or triple-glazing*

Insertables de diseño minimalista ideales para crear dos o tres ambientes gracias a su visón lateral.

Disponibles en tamaño de 85 cm. y 70 cm.

Ventilación de 360 m^3/h. mediante dos ventiladores de dos velocidades y termostato de seguridad.

Rendimiento de más del 75%.

Minimalist design inserts that are perfect for creating two or three environments, thanks to their side views.

Available in sizes of 85 cm. and 70 cm.

360 m^3/h. ventilation system with two 2-speed fans and safety thermostat.

Efficiency over 75%.

A-85 Plus - A-70 Plus

Características y opciones de personalización / *Features and customization options*

Cámara de combustión de THERMIC
THERMIC combustion chamber

Interior revestido con placas de cemento refractario blanco. Alta resistencia. Elevada inercia térmica. Material autolimpiante.

Interior lined with slabs of white refractory cement. High strength. High level of thermal inertia. Self-cleaning material.

Versátil y contemporáneo
Versatile, with contemporary design

Laterales intercambiables a derecha o izquierda independientemente. Sus cristales panorámicos les permitirán disfrutar al máximo del encanto del fuego.

Independent left and right exchangeable sides. Possibility of installing with three windows. Wide glazed panorama.

Opciones de marco / *Frame options*

Marco 4 lados, 2,5 cm. Para cristal a dos caras, a derecha o izquierda
4 sided, 2,5 cm. frame. For two-sided glazing, right or left

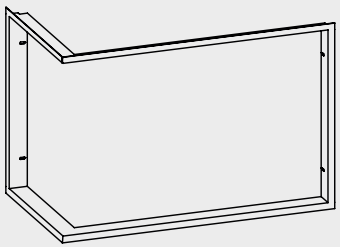

MODELOS / *MODELS*

A-85 Plus
A-70 Plus

Marco 4 lados, 2,5 cm. Para cristal a tres caras
4 sided, 2,5 cm. frame. For three sides glazing

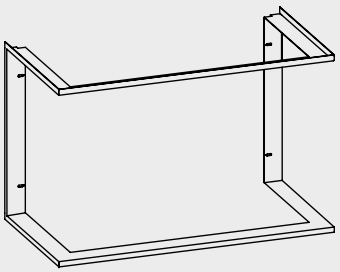

MODELOS / *MODELS*

A-85 Plus
A-70 Plus

G -100

Nuevo modelo Guillotina, tecnología y diseño /*New model with sliding door, technology and design*

Hogar Panorámico de 100 cm con puerta guillotina.

Diseño elegante y depurado, su amplio cristal resalta la visión y disfrute del espectáculo del fuego.

Sistema de turbina opcional.

Versión con el interior en THERMIC.

Entrada de aire exterior para la combustión.

Entrada de aire para la convección.

Panoramic one meter fireplace with sliding door.

With an elegant and refined design, the wide window enhances the vision of the flames making the fire an even more enjoyable display.

Optional fan system.

Version with THERMIC interior.

Exterior air inlet for combustion air.

Inlet for convection air.

VISION insertable / *insert*

Moderno y minimalista / *Modern and minimalist*

Hogar de diseño vertical para disfrutar de todo el encanto del fuego.

Máxima visión gracias a su puerta completamente acristalada.

Modelo estanco con posibilidad de toma de aire exterior para la combustión y la convección.

Vertical design fireplace for enjoying all the charms of the fire.

Maximum view, thanks to its totally glazed door.

Airtight model with the possibility of an external air intake for combustion and convection.

VISION insertable / *insert*

Características y opciones de personalización / *Features and customization options*

Cámara de combustión de Vermiculita
Vermiculite combustion chamber

Interior revestido con placas de Vermiculita. Gracias a sus propiedades refractarias se consiguen temperaturas más elevadas, favoreciendo la combustión de la leña.

Interior lined with Vermiculite sheets. Their refractory properties offer higher temperatures, favouring the combustion of firewood.

Gran puerta acristalada
Large glazed door

Máxima visión de fuego gracias a su gran puerta completamente acristalada.

Maximum view of the fire, thanks to its large, completely glazed door.

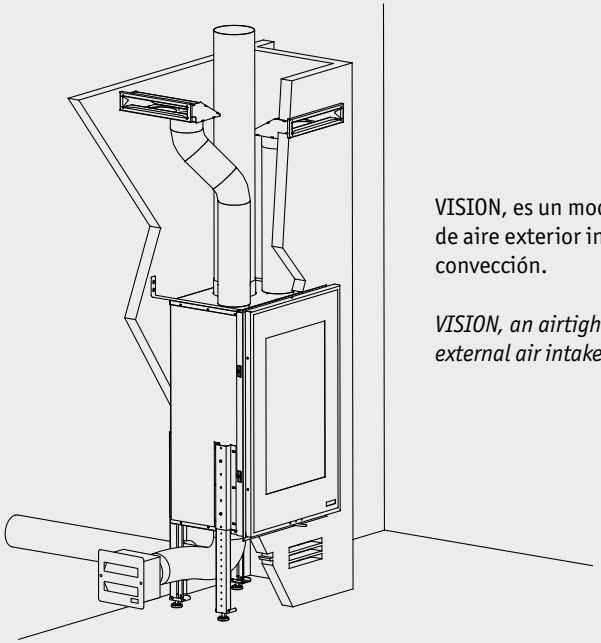

VISION, es un modelo estanco con posibilidad de tomas de aire exterior independientes para la combustión y la convección.

VISION, an airtight stove with possible independent external air intake for combustion and convection.

BOX con ventilador
BOX with fan

Sistema para impulsar el aire caliente de convección gracias a su silencioso ventilador de 180 m^3.
Incluye interruptor de dos posiciones.

A system that directs convection-heated air by means of a quiet 180 m^3 fan.
Includes 2-position switching device.

MODELOS / *MODELS*

HK-100
HK-100 doble cara / *two-sided*
HK- 80
VISION insertable / *insert*

HK-100

¡Revoluciona el diseño! / *A revolutionary design!*

Hogar insertable de gran tamaño y estética vanguardista.

Su diseño horizontal y amplio cristal resaltan la visión de fuego.

Rendimiento energético del 77%.

Turbina opcional de 430 m³/h., con regulador de velocidad o centralita con mando a distancia.

¡Ahora disponible también con el interior en THERMIC!

Dispone de la tecnología KRONOS:
- Mayor cámara de combustión.
- Entrada de aire exterior opcional para la combustión.
- Sistema de regulación de la salida de aire caliente frontal.

A large-size fireplace insert with an avant-garde aesthetic.

Its horizontal design and large glass display highlight the view of the fire.

Efficiency 77%.

Optional 430 m³/h. turbine fan, with speed control or remote control module.

Now available with THERMIC interior!

KRONOS technology:
- *Larger combustion chamber.*
- *Optional exterior air intake.*
- *Front air outlet adjustment system.*

Marco Passepartout / *Passepartout frame*

Marco estrecho para rematar la instalación con un diseño minimalista.
Frame with a minimalist design.

HK-80

Cámara de combustión más espaciosa y amplia / *More spacious combustion chamber*

De líneas elegantes y discretas se diferencia por su gran cámara de combustión.

Puerta acristalada panorámica

Rendimiento energético del 77%.

Turbina opcional de 430 m^3/h., con regulador de velocidad o centralita con mando a distancia.

Toma de aire exterior opcional para la combustión.

Dispone de la tecnología KRONOS:
- Entrada de aire exterior opcional para la combustión.
- Sistema de regulación de la salida de aire caliente frontal.

With elegant, discrete forms, this model is distinguished by its large combustion chamber.

Panoramic glazed door.

Efficiency 77%.

Optional 430 m^3/h. turbine fan, with speed control or remote control module.

Optional exterior air intake.

KRONOS technology:
- *Optional exterior air intake.*
- *Front air outlet adjustment system.*

HK-100 Doble Cara / *Two-sided*

De estilo actual, ofrece una inmejorable visión del fuego / *Contemporary style with an unbeatable view of the fire*

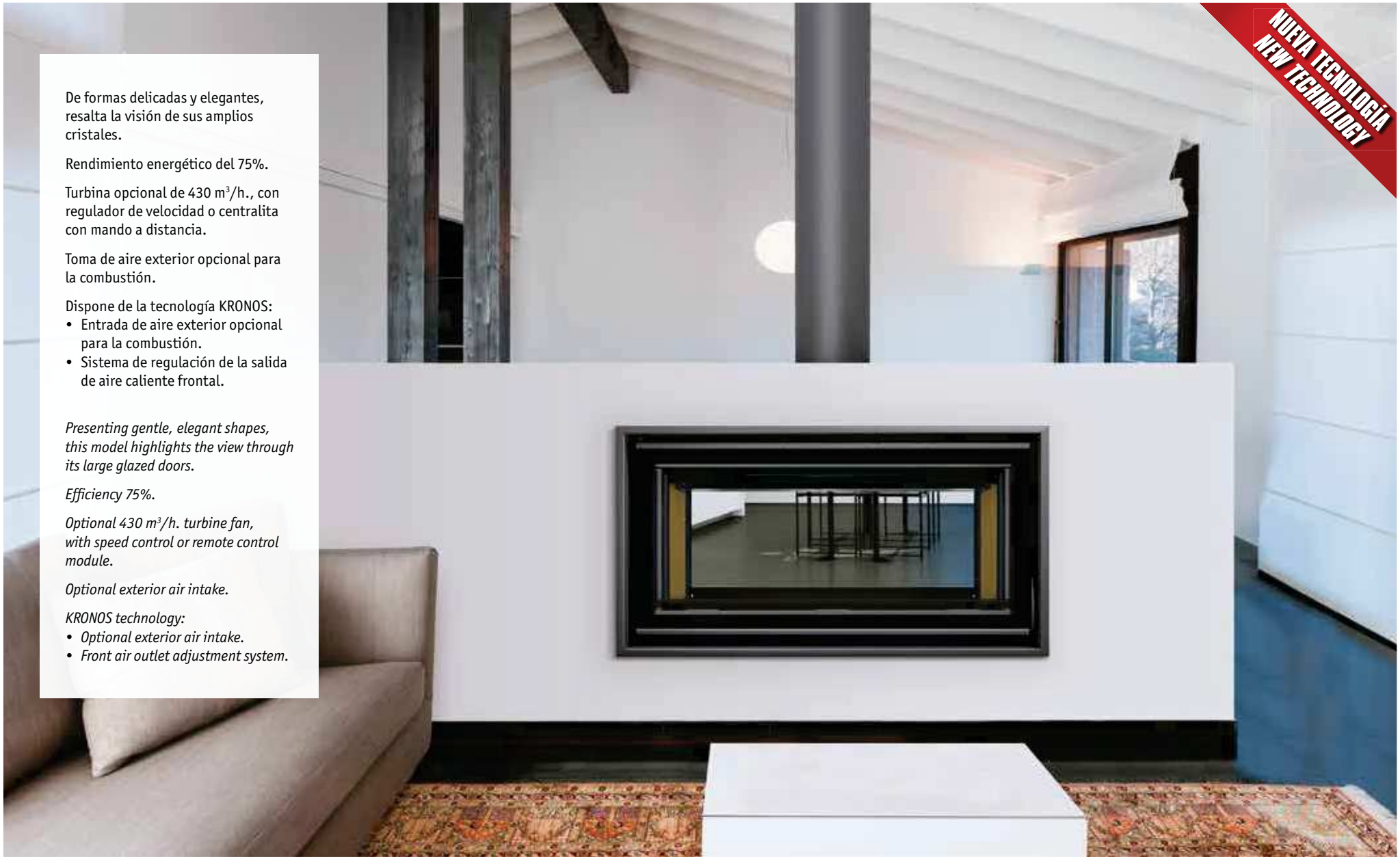

De formas delicadas y elegantes, resalta la visión de sus amplios cristales.

Rendimiento energético del 75%.

Turbina opcional de 430 m^3/h., con regulador de velocidad o centralita con mando a distancia.

Toma de aire exterior opcional para la combustión.

Dispone de la tecnología KRONOS:
- Entrada de aire exterior opcional para la combustión.
- Sistema de regulación de la salida de aire caliente frontal.

Presenting gentle, elegant shapes, this model highlights the view through its large glazed doors.

Efficiency 75%.

Optional 430 m^3/h. turbine fan, with speed control or remote control module.

Optional exterior air intake.

KRONOS technology:
- *Optional exterior air intake.*
- *Front air outlet adjustment system.*

H-69 T

Equilibrio entre tamaño y eficiencia / *Balancing size with efficiency*

La solución perfecta para la renovación de chimeneas abiertas.

Gracias su altura de 49,5 cm. se ajusta a la mayoría de chimeneas abiertas existentes sin necesidad de albañilería.

Incluye ventilador tangencial de 95 m^3/h. con interruptor y termostato de seguridad.

Rendimiento del 75%.

Cámara de combustión en Vermiculita.

Disponibles marcos de 3 y 4 lados.

The perfect solution when renovating open fireplaces.

Thanks to its 49,5 cm. height, the H-69 T fits in most open fireplaces without the need for masonry work.

Includes 95 m^3/h. tangential fan with switching device and safety thermostat.

Efficiency 75%.

Vermiculite combustion chamber.

Available with 3 and 4 sided frame, 4,5 cm.

Stock permanente de producto terminado de más de 1000 unidades.

Permanent stock of finished product of over 1000 units.

CARACTERÍSTICAS TÉCNICAS

TECHNICAL CHARACTERISTICS

KRONOS 100

MEDIDAS SIN MARCO / *MEASURES WITHOUT FRAME*

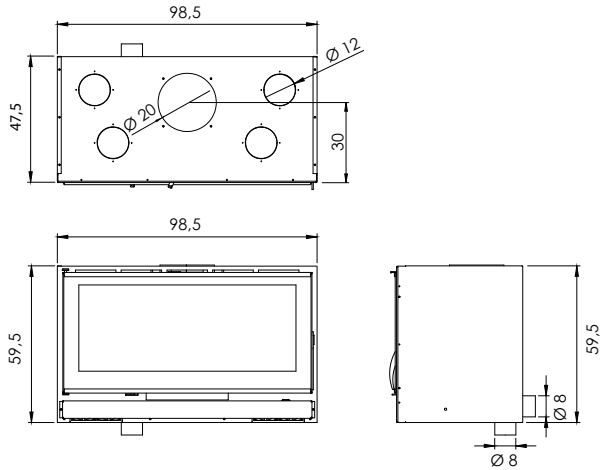

OPCIONES DE MARCO - *FRAME OPTION*

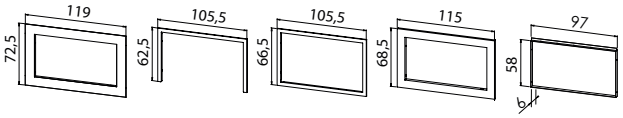

Potencia: *Output:*	6 Kw. - 15 Kw.
Potencia nominal: *Nominal output:*	9,3 Kw.
Rendimiento: *Efficiency:*	78 %
Emisiones CO al 13% O_2: *Emission Co 13% O_2:*	0,09 %
Emisión de partículas al 13% O_2: *Dust content at 13% O_2:*	14,1 mg/Nm^3
Peso - Vermiculita/Eco/THERMIC: *Weight - Vermiculite/Eco/THERMIC:*	120 / 130 / 150 Kg.
Cumplimiento norma: *Standard:*	EN 13229

KRONOS 80

MEDIDAS SIN MARCO / ***MEASURES WITHOUT FRAME***

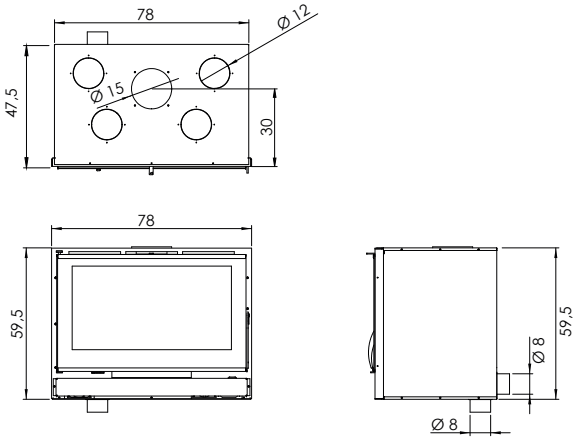

OPCIONES DE MARCO - ***FRAME OPTION***

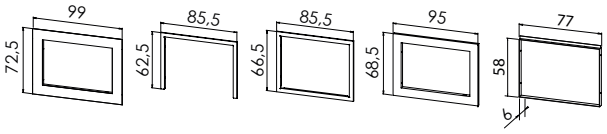

Potencia: *Output:*	6 Kw. - 13 Kw.
Potencia nominal: *Nominal output:*	8 Kw.
Rendimiento: *Efficiency:*	78,5 %
Emisiones CO al 13% O_2: *Emission Co 13% O_2:*	0,09 %
Emisión de partículas al 13% O_2: *Dust content at 13% O_2:*	14,7 mg/Nm^3
Peso - Vermiculita/Eco/THERMIC: *Weight - Vermiculite/Eco/THERMIC:*	95 / 100 / 125 Kg.
Cumplimiento norma: *Standard:*	EN 13229

KRONOS 70

MEDIDAS SIN MARCO / ***MEASURES WITHOUT FRAME***

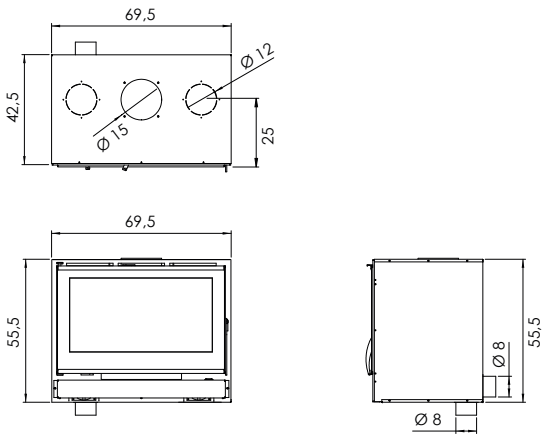

OPCIONES DE MARCO - ***FRAME OPTION***

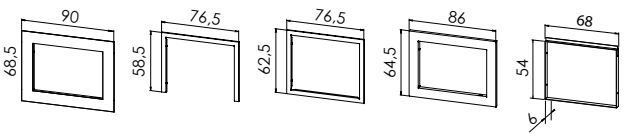

Potencia: *Output:*	5 Kw. - 12 Kw.
Potencia nominal: *Nominal output:*	6,75 Kw.
Rendimiento: *Efficiency:*	79 %
Emisiones CO al 13% O_2: *Emission Co 13% O_2:*	0,09 %
Emisión de partículas al 13% O_2: *Dust content at 13% O_2:*	15,2 mg/Nm^3
Peso - Vermiculita/Eco/THERMIC: *Weight - Vermiculite/Eco/THERMIC:*	85 / 90 / 115 Kg.
Cumplimiento norma: *Standard:*	EN 13229

KRONOS 60

MEDIDAS SIN MARCO / ***MEASURES WITHOUT FRAME***

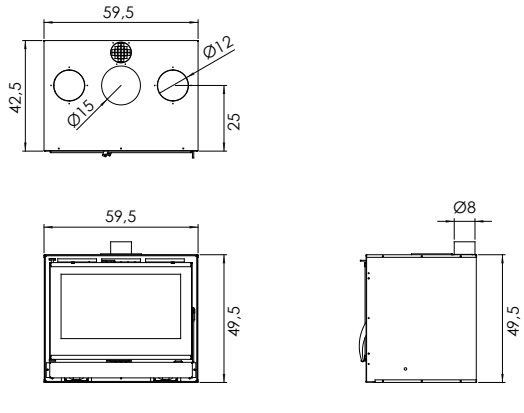

OPCIONES DE MARCO - ***FRAME OPTION***

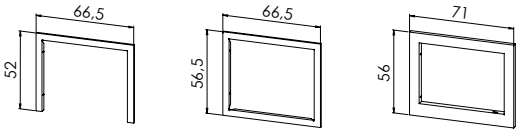

Potencia: *Output:*	4 Kw. - 10 Kw.
Potencia nominal: *Nominal output:*	6,2 Kw.
Rendimiento: *Efficiency:*	81 %
Emisiones CO al 13% O_2: *Emission Co 13% O_2:*	0,09 %
Emisión de partículas al 13% O_2: *Dust content at 13% O_2:*	17 mg/Nm^3
Peso - Vermiculita: *Weight - Vermiculite:*	70 Kg.
Cumplimiento norma: *Standard:*	EN 13229

A-85 Plus

MEDIDAS SIN MARCO / ***MEASURES WITHOUT FRAME***

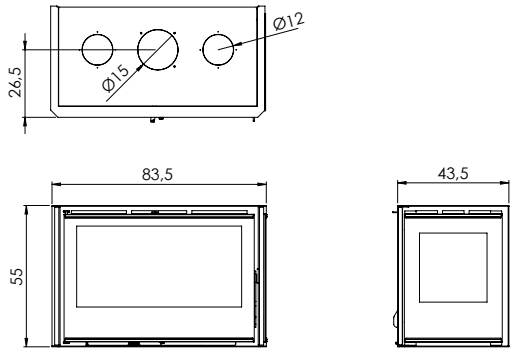

OPCIONES DE MARCO - ***FRAME OPTION***

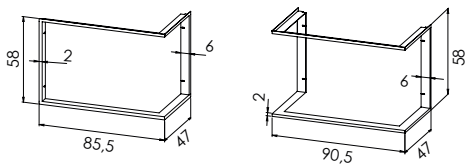

Potencia: *Output:*	6 Kw. - 13 Kw.
Potencia nominal: *Nominal output:*	6,9 Kw.
Rendimiento: *Efficiency:*	75 %
Emisiones CO al 13% O_2: *Emission Co 13% O_2:*	0,11 %
Peso - THERMIC: *Weight - THERMIC:*	125 Kg.
Cumplimiento norma: *Standard:*	EN 13229

A-70 Plus

MEDIDAS SIN MARCO / ***MEASURES WITHOUT FRAME***

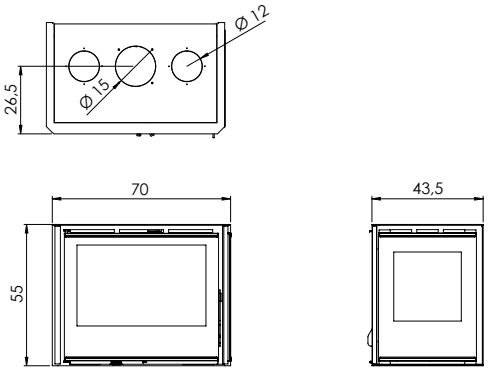

OPCIONES DE MARCO - ***FRAME OPTION***

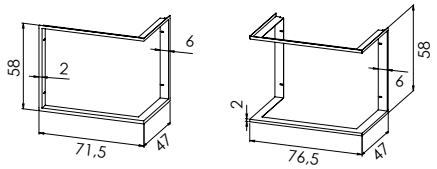

Potencia: *Output:*	5 Kw. - 12 Kw.
Potencia nominal: *Nominal output:*	6,9 Kw.
Rendimiento: *Efficiency:*	75 %
Emisiones CO al 13% O_2: *Emission Co 13% O_2:*	0,11 %
Peso - THERMIC: *Weight - THERMIC:*	90 Kg.
Cumplimiento norma: *Standard:*	EN 13229

HK-100

MEDIDAS SIN MARCO / ***MEASURES WITHOUT FRAME***

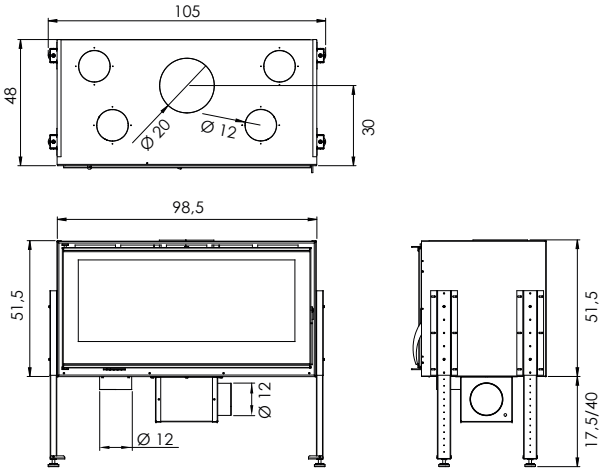

OPCIONES DE MARCO - ***FRAME OPTIONS***

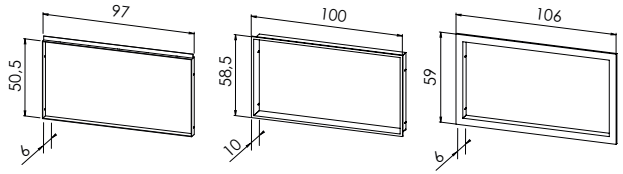

Potencia: *Output:*	6 Kw. - 15 Kw.
Potencia nominal: *Nominal output:*	9,3 Kw.
Rendimiento: *Efficiency:*	78 %
Emisiones CO al 13% O_2: *Emission Co 13% O_2:*	0,09 %
Emisión de partículas al 13% O_2: *Dust content at 13% O_2:*	14,1 mg/Nm^3
Peso - Vermiculita: *Weight - Vermiculite:*	125 Kg.
Cumplimiento norma: *Standard:*	EN 13229

HK-80

MEDIDAS SIN MARCO / *MEASURES WITHOUT FRAME*

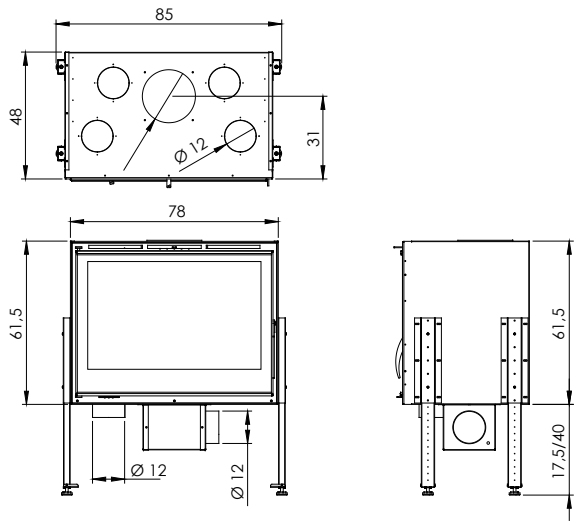

OPCIONES DE MARCO - *FRAME OPTIONS*

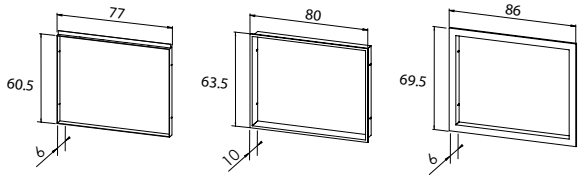

Potencia: *Output:*	4 Kw. -11 Kw.
Potencia nominal: *Nominal output:*	8 Kw.
Rendimiento: *Efficiency:*	77 %
Emisiones CO al 13% O_2: *Emission Co 13% O_2:*	0,11 %
Peso - Vermiculita: *Weight - Vermiculite:*	110 Kg.
Cumplimiento norma: *Standard:*	EN 13229

H-69 T

MEDIDAS SIN MARCO / *MEASURES WITHOUT FRAME*

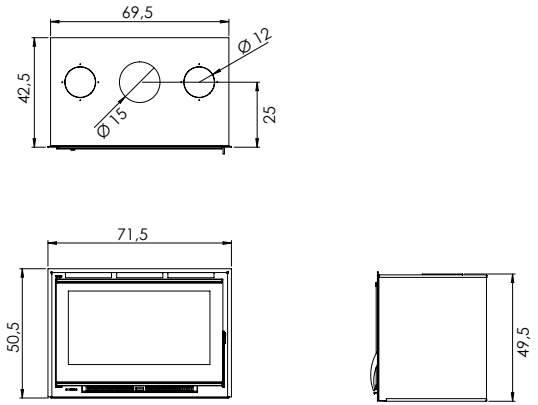

OPCIONES DE MARCO - *FRAME OPTIONS*

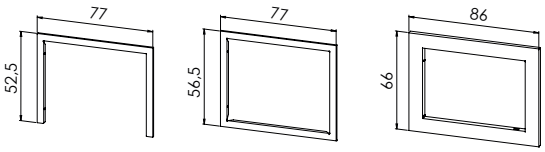

Potencia: *Output:*	5 Kw. - 10 Kw.
Potencia nominal: *Nominal output:*	9,5 Kw.
Rendimiento: *Efficiency:*	75 %
Emisiones CO al 13% O_2: *Emission Co 13% O_2:*	0,15 %
Peso - Vermiculita: *Weight - Vermiculite:*	70 Kg.
Cumplimiento norma: *Standard:*	EN 13229

RA-85 Plus

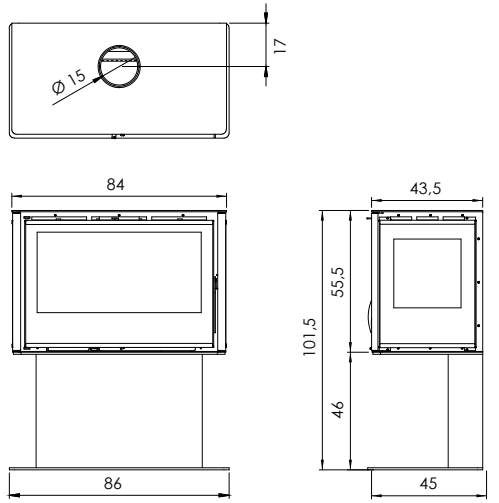

Potencia: *Output:*	6 Kw. - 13 KW.
Potencia nominal: *Nominal output:*	6,9 Kw.
Rendimiento: *Efficiency:*	75 %
Emisiones CO al 13% O_2: *Emission Co 13% O_2:*	0,11 %
Peso /THERMIC: *Weight /THERMIC:*	150 Kg.
Cumplimiento norma: *Standard:*	EN 13240

RA-85 Plus leñera
RA-85 Plus with log box

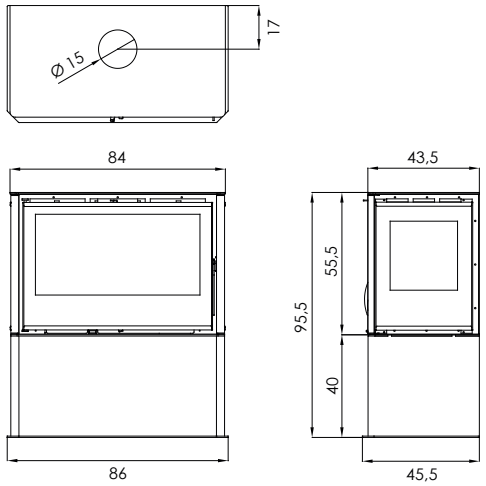

Potencia: *Output:*	6 Kw. - 13 KW.
Potencia nominal: *Nominal output:*	6,9 Kw.
Rendimiento: *Efficiency:*	75 %
Emisiones CO al 13% O_2: *Emission Co 13% O_2:*	0,11 %
Peso /THERMIC: *Weight /THERMIC:*	150 Kg.
Cumplimiento norma: *Standard:*	EN 13240

G-100

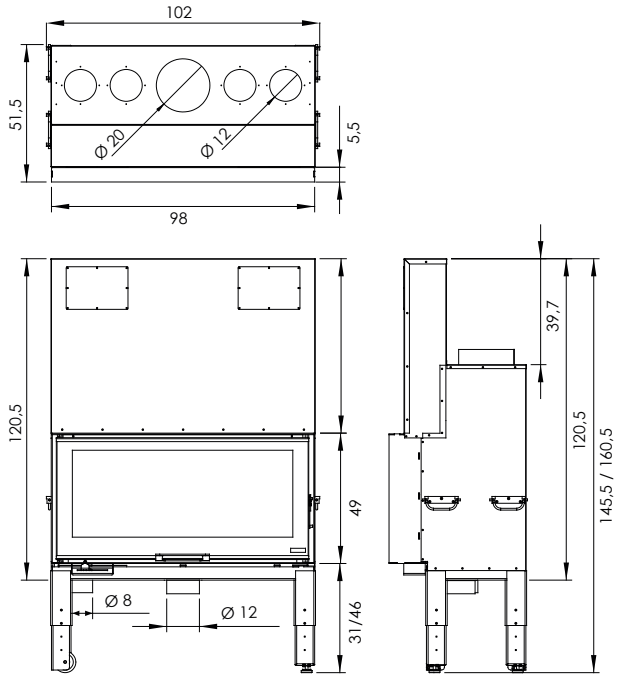

Potencia: *Output:*	9 Kw. - 17 Kw.
Potencia nominal: *Nominal output:*	15,4 Kw.
Rendimiento: *Efficiency:*	76 %
Emisiones CO al 13% O_2: *Emission Co 13% O_2:*	0,08 %
Emisión de partículas al 13% O_2: *Dust content at 13% O_2:*	13 mg/Nm^3
Peso /THERMIC: *Weight /THERMIC:*	220 Kg.
Cumplimiento norma: *Standard:*	EN 13229

VISION insertable
VISION insert

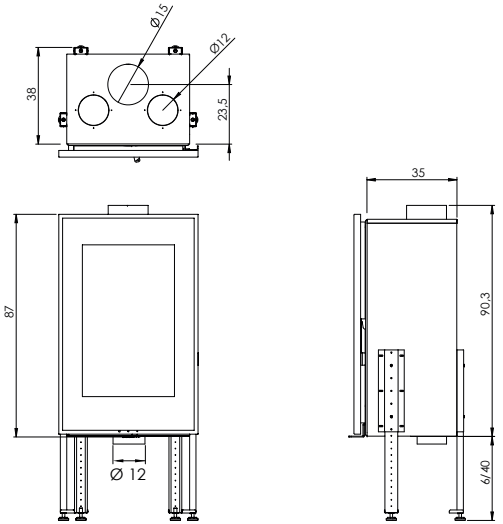

Potencia: *Output:*	4 Kw. - 10 Kw.
Potencia nominal: *Nominal output:*	7 Kw.
Rendimiento: *Efficiency:*	80 %
Emisiones CO al 13% O_2: *Emission Co 13% O_2:*	0,08 %
Peso - Vermiculita: *Weight - Vermiculite:*	120 Kg.
Cumplimiento norma: *Standard:*	EN 13229

VISION suspendida
VISION suspended

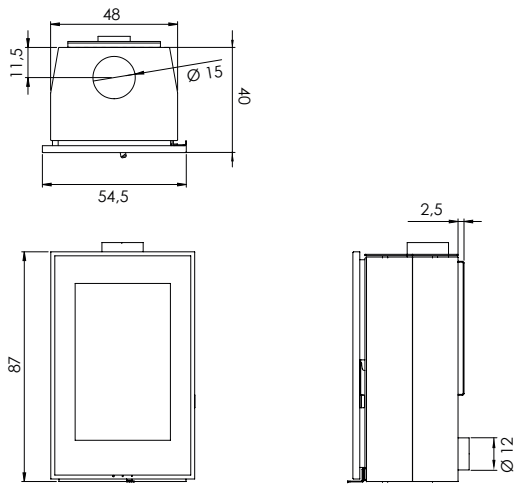

Potencia: *Output:*	4 Kw. - 10 Kw.
Potencia nominal: *Nominal output:*	7 Kw.
Rendimiento: *Efficiency:*	80 %
Emisiones CO al 13% O_2: *Emission Co 13% O_2:*	0,085 %
Peso - Vermiculita: *Weight - Vermiculite:*	150 Kg.
Cumplimiento norma: *Standard:*	EN 13240

VISION sobre pie
VISION free-standing

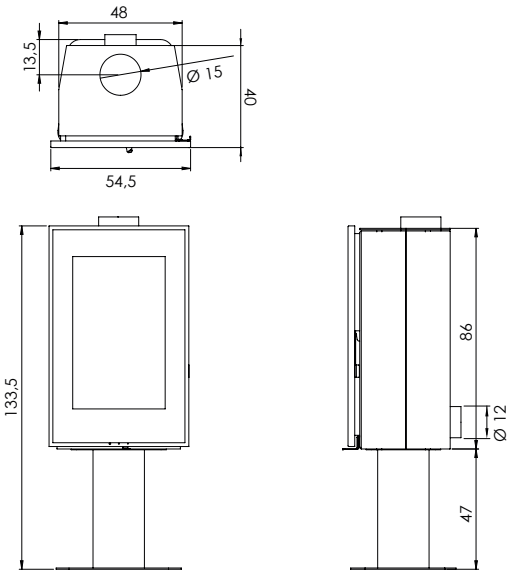

Potencia: *Output:*	4 Kw. - 10 Kw.
Potencia nominal: *Nominal output:*	7 Kw.
Rendimiento: *Efficiency:*	80 %
Emisiones CO al 13% O_2: *Emission Co 13% O_2:*	0,085 %
Peso - Vermiculita: *Weight - Vermiculite:*	150 Kg. + 30 Kg.
Cumplimiento norma: *Standard:*	EN 13240

VISION STAND

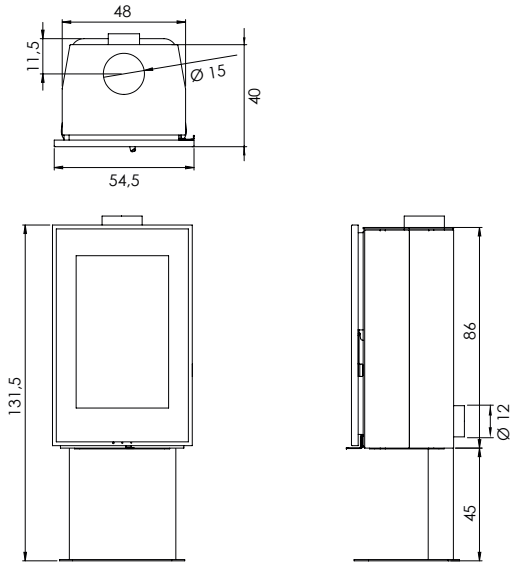

Potencia: *Output:*	4 Kw. - 10 Kw.
Potencia nominal: *Nominal output:*	7 Kw.
Rendimiento: *Efficiency:*	80 %
Emisiones CO al 13% O_2: *Emission Co 13% O_2:*	0,085 %
Peso - Vermiculita: *Weight - Vermiculite:*	150 Kg. + 30 Kg.
Cumplimiento norma: *Standard:*	EN 13240

HK-100 Doble Cara
HK-100 Two-sided

MEDIDAS SIN MARCO / ***MEASURES WITHOUT FRAME***

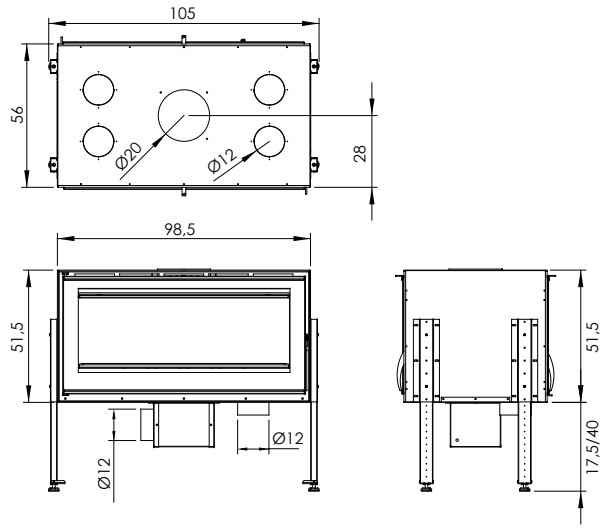

OPCIONES DE MARCO - ***FRAME OPTIONS***

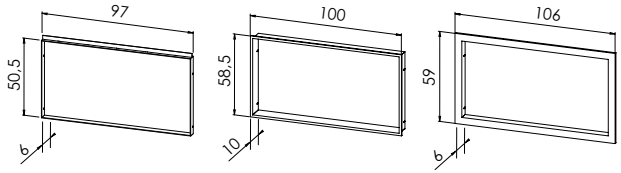

Potencia: *Output:*	8 Kw. - 16 Kw.
Potencia nominal: *Nominal output:*	15,3 Kw.
Rendimiento: *Efficiency:*	79 %
Emisiones CO al 13% O_2: *Emission Co 13% O_2:*	0,10 %
Emisión de partículas al 13% O_2: *Dust content at 13% O_2:*	31,05 mg/Nm^3
Peso - Vermiculita: *Weight - Vermiculite:*	150 Kg.
Cumplimiento norma: *Standard:*	EN 13229

K-100 Doble Cara
K-100 Two-sided

MEDIDAS SIN MARCO / ***MEASURES WITHOUT FRAME***

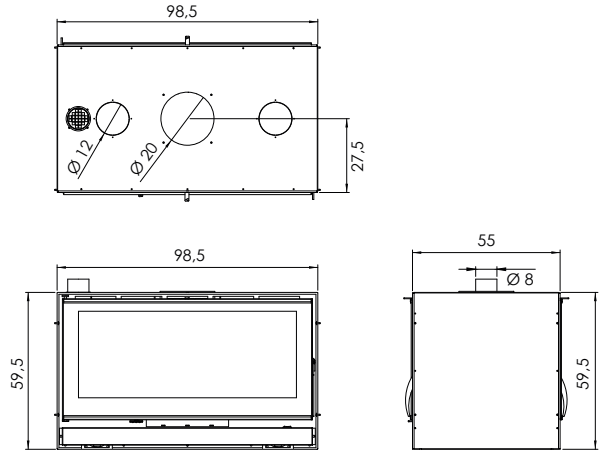

OPCIONES DE MARCO - ***FRAME OPTION***

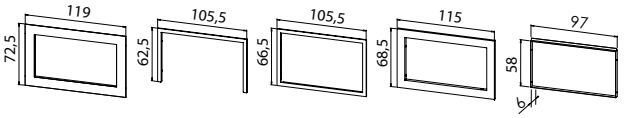

Potencia: *Output:*	8 Kw. - 16 Kw.
Potencia nominal: *Nominal output:*	15,3 Kw.
Rendimiento: *Efficiency:*	79 %
Emisiones CO al 13% O_2: *Emission Co 13% O_2:*	0,10 %
Emisión de partículas al 13% O_2: *Dust content at 13% O_2:*	31,05 mg/Nm^3
Peso - Vermiculita: *Weight - Vermiculite:*	150 Kg.
Cumplimiento norma: *Standard:*	EN 13229

K-80 Doble Cara
K-80 Two-sided

MEDIDAS SIN MARCO / ***MEASURES WITHOUT FRAME***

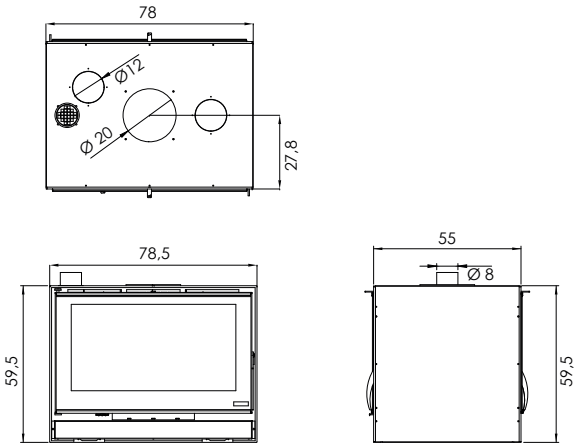

OPCIONES DE MARCO - ***FRAME OPTION***

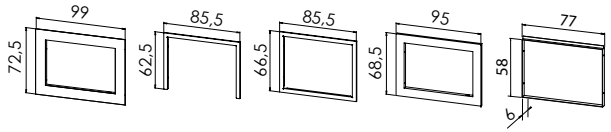

Potencia: *Output:*	7 Kw. - 16 Kw.
Potencia nominal: *Nominal output:*	14 Kw.
Rendimiento: *Efficiency:*	79 %
Emisiones CO al 13% O_2: *Emission Co 13% O_2:*	0,10 %
Emisión de partículas al 13% O_2: *Dust content at 13% O_2:*	31,05 mg/Nm^3
Peso - Vermiculita: *Weight - Vermiculite:*	120 Kg.
Cumplimiento norma: *Standard:*	EN 13229

K-70 Doble Cara
K-70 Two-sided

MEDIDAS SIN MARCO / ***MEASURES WITHOUT FRAME***

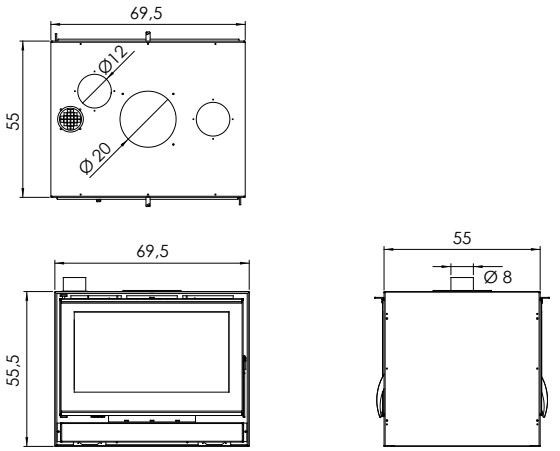

OPCIONES DE MARCO - ***FRAME OPTION***

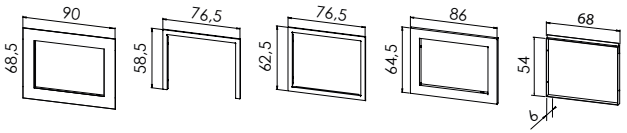

Potencia: *Output:*	7 Kw. - 16 Kw.
Potencia nominal: *Nominal output:*	12,7 Kw.
Rendimiento: *Efficiency:*	82 %
Emisiones CO al 13% O_2: *Emission Co 13% O_2:*	0,08 %
Emisión de partículas al 13% O_2: *Dust content at 13% O_2:*	29,22 mg/Nm^3
Peso - Vermiculita: *Weight - Vermiculite:*	120 Kg.
Cumplimiento norma: *Standard:*	EN 13229

RK-100 Pie
RK-100 free-standing

MEDIDAS SIN MARCO / ***MEASURES WITHOUT FRAME***

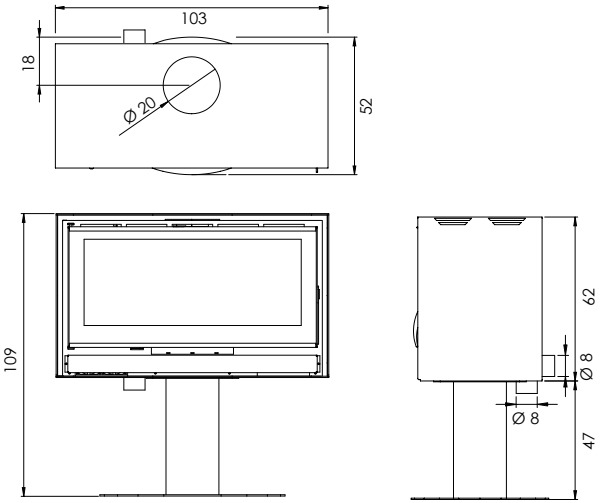

Potencia: *Output:*	6 Kw. - 15 Kw.
Potencia nominal: *Nominal output:*	9,3 Kw.
Rendimiento: *Efficiency:*	78 %
Emisiones CO al 13% O_2: *Emission Co 13% O_2:*	0,09 %
Emisión de partículas al 13% O_2: *Dust content at 13% O_2:*	14,1 mg/Nm^3
Peso - Vermiculita/Eco/THERMIC: *Weight - Vermiculite/Eco/THERMIC:*	175 / 180 / 200 Kg.
Cumplimiento norma: *Standard:*	EN 13240

RK-100 Leñera
RK-100 With log box

MEDIDAS SIN MARCO / ***MEASURES WITHOUT FRAME***

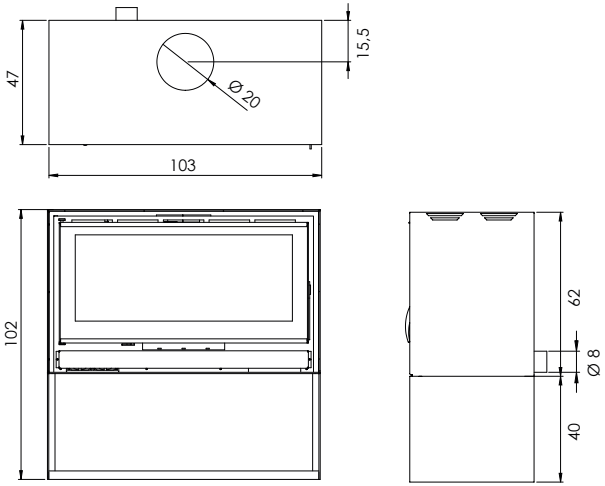

Potencia: *Output:*	6 Kw. - 15 Kw.
Potencia nominal: *Nominal output:*	9,3 Kw.
Rendimiento: *Efficiency:*	78 %
Emisiones CO al 13% O_2: *Emission Co 13% O_2:*	0,09 %
Emisión de partículas al 13% O_2: *Dust content at 13% O_2:*	14,1 mg/Nm^3
Peso - Vermiculita/Eco/THERMIC: *Weight - Vermiculite/Eco/THERMIC:*	175 / 180 / 200 Kg.
Cumplimiento norma: *Standard:*	EN 13240

60 ANIVERSARIO

60 años haciendo historia
60 years making history

Distribuidor / Dealer:

CARBEL 1957

¡Síguenos!
Follow us!

Cocinas CARBEL, S.L.
Tel.: (+34) 96 134 07 16
www.carbel.net
carbel@carbel.net

El fabricante se reserva el derecho de introducir las modificaciones que estime necesarias en beneficio del producto y del cliente.
CARBEL reserves the right to alter designs and specification without notice.